LENOIR-MEC MAGNETIC SYSTEMS	Séparateur à Grille Semi-Automatique SGSA

N° A.R.C.		**Repère :**	
N° O.F.		**Désignation**	

DESIGNATIONS		ETAT			COMMENTAIRES
Temps prévisionnel : 3h		**Bon**	**A remplacer sous :**	**H.S.**	
Séparateur à grilles magnétiques à nettoyage semi-automatique type SGSA					
Satisfaction de fonctionnement					
Aspect général					
Fréquence de nettoyage :		☐		☐	
Type de produit : _____		☐		☐	
Granulométrie : _____ à _____ mm		☐		☐	Aciers de _____ à _____ mm
Débit : _____ t/h		☐		☐	Avec densité de _____
Environnement Atex ? Non – Oui (Préciser)		☐		☐	
ETAGE 1 (Supérieur)					
Nombre de barreaux : _____		☐		☐	
Coulissement des tiroirs		☐		☐	
Etanchéité du tiroir à la fermeture		☐		☐	
Barreaux (en partant de gauche) :	6 : _____ Gauss Max	☐		☐	
1 : _____ Gauss Max	7 : _____ Gauss Max	☐		☐	
2 : _____ Gauss Max	8 : _____ Gauss Max	☐		☐	
3 : _____ Gauss Max	9 : _____ Gauss Max	☐		☐	
4 : _____ Gauss Max	10 : _____ Gauss Max	☐		☐	
5 : _____ Gauss Max	11 : _____ Gauss Max	☐		☐	
ETAGE 2					
Nombre de barreaux : _____		☐		☐	
Coulissement des tiroirs		☐		☐	
Etanchéité du tiroir à la fermeture		☐		☐	
Barreaux :	6 : _____ Gauss Max	☐		☐	
1 : _____ Gauss Max	7 : _____ Gauss Max	☐		☐	
2 : _____ Gauss Max	8 : _____ Gauss Max	☐		☐	
3 : _____ Gauss Max	9 : _____ Gauss Max	☐		☐	
4 : _____ Gauss Max	10 : _____ Gauss Max	☐		☐	
5 : _____ Gauss Max	11 : _____ Gauss Max	☐		☐	
ETAGE 3					
Nombre de barreaux : _____		☐		☐	
Coulissement des tiroirs		☐		☐	
Etanchéité du tiroir à la fermeture		☐		☐	
Barreaux :	6 : _____ Gauss Max	☐		☐	
1 : _____ Gauss Max	7 : _____ Gauss Max	☐		☐	
2 : _____ Gauss Max	8 : _____ Gauss Max	☐		☐	
3 : _____ Gauss Max	9 : _____ Gauss Max	☐		☐	
4 : _____ Gauss Max	10 : _____ Gauss Max	☐		☐	
5 : _____ Gauss Max	11 : _____ Gauss Max	☐		☐	

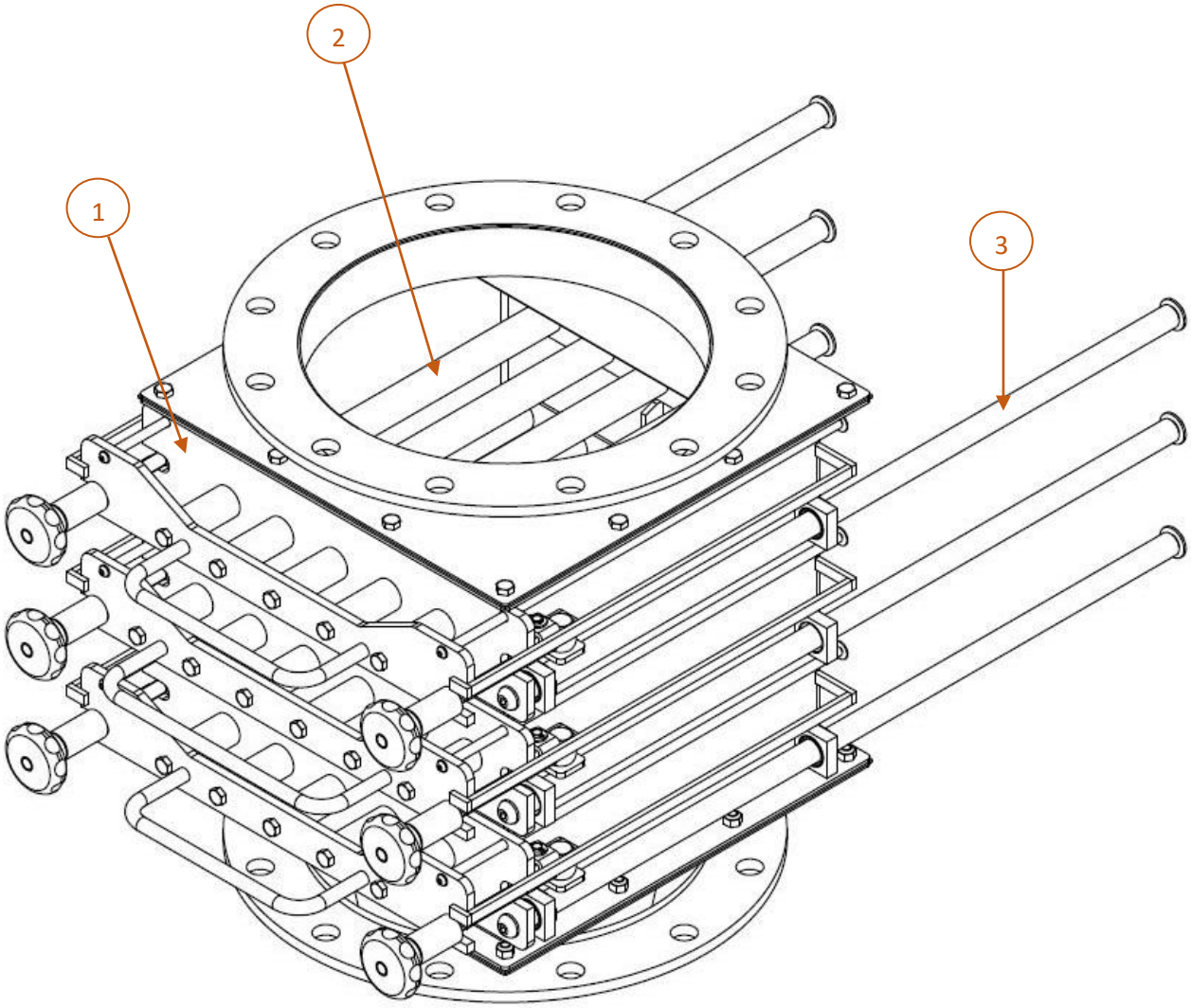

Rep.	DESIGNATION
1	Tiroir avec joint
2	Barreau
3	Rail de coulissement

PHOTOS ANNEXES :